Tableau pivotant sur axe horizontal

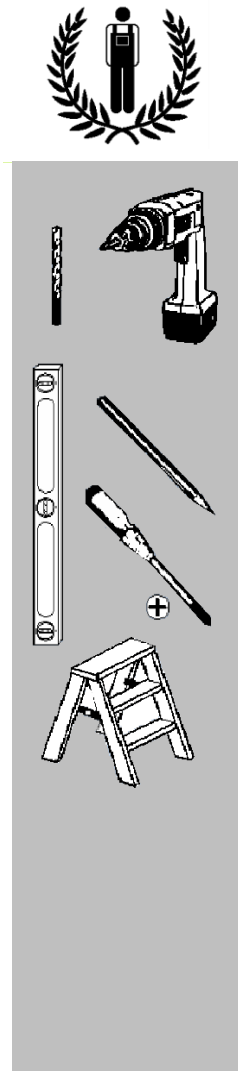

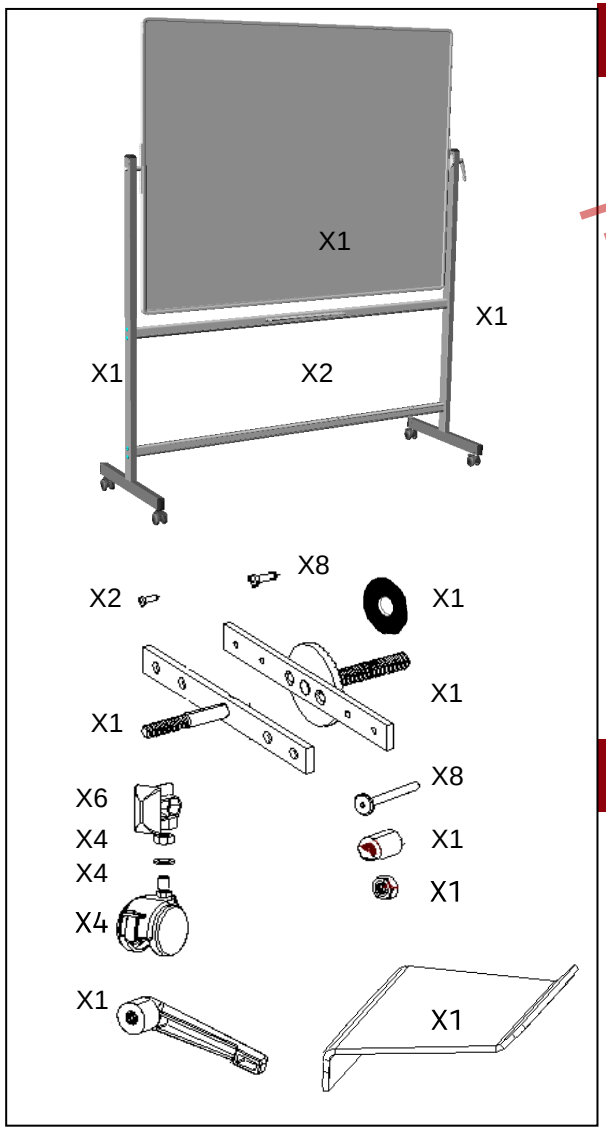

ATTENTION : L'assemblage et l'installation de ce produit doivent respecter
Les instructions ci-jointes et être effectués par une personne compétente.
Cette personne devra contrôler que les éléments de fixation sont bien serres. *

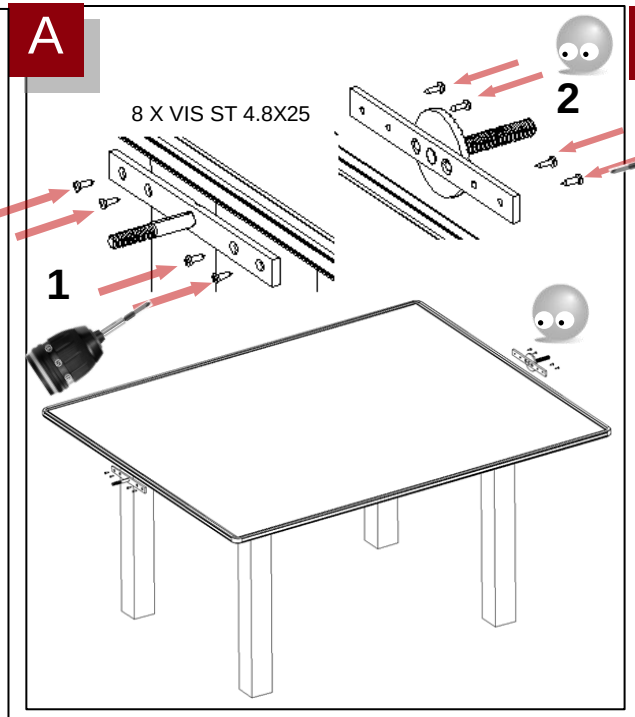

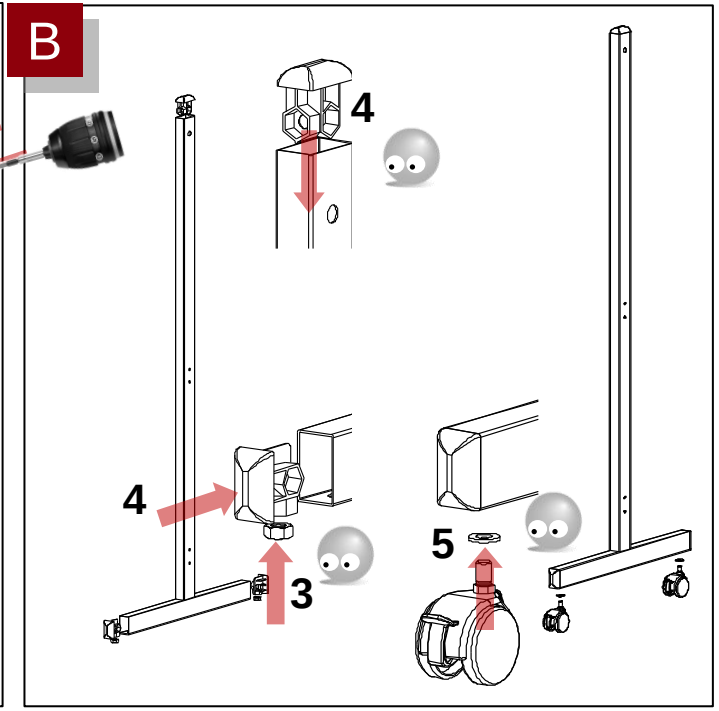

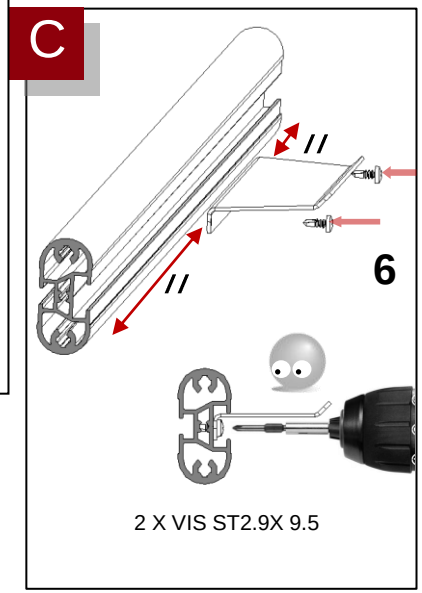

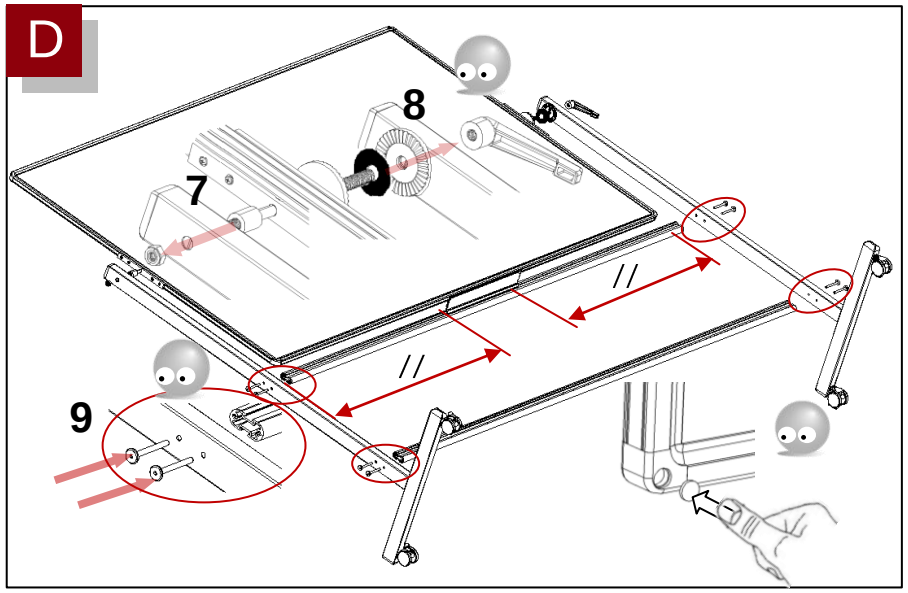

7281FD2